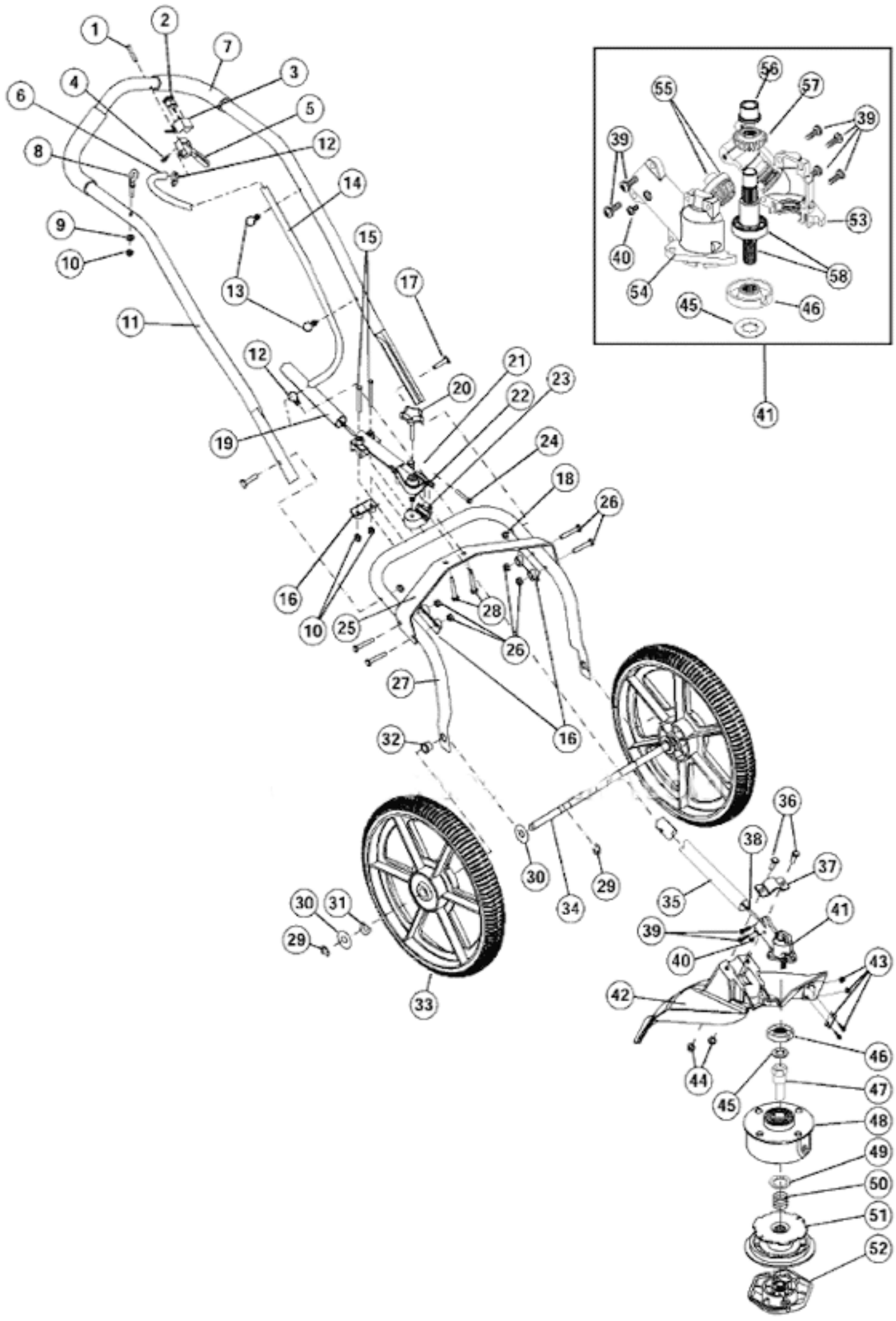
1
2
7
3
4
6
5
12
8
14
9
15
10
13
17
11
12
21
20
23
22
19
24
18
26
16
10
25
28
26
27
16
32
36
38
37
30
29
35
34
41
39
40
43
42
46
44
45
47
48
49
50
51
52
30
31
29
33
56
55
57
39
39
53
40
58
54
45
46
41

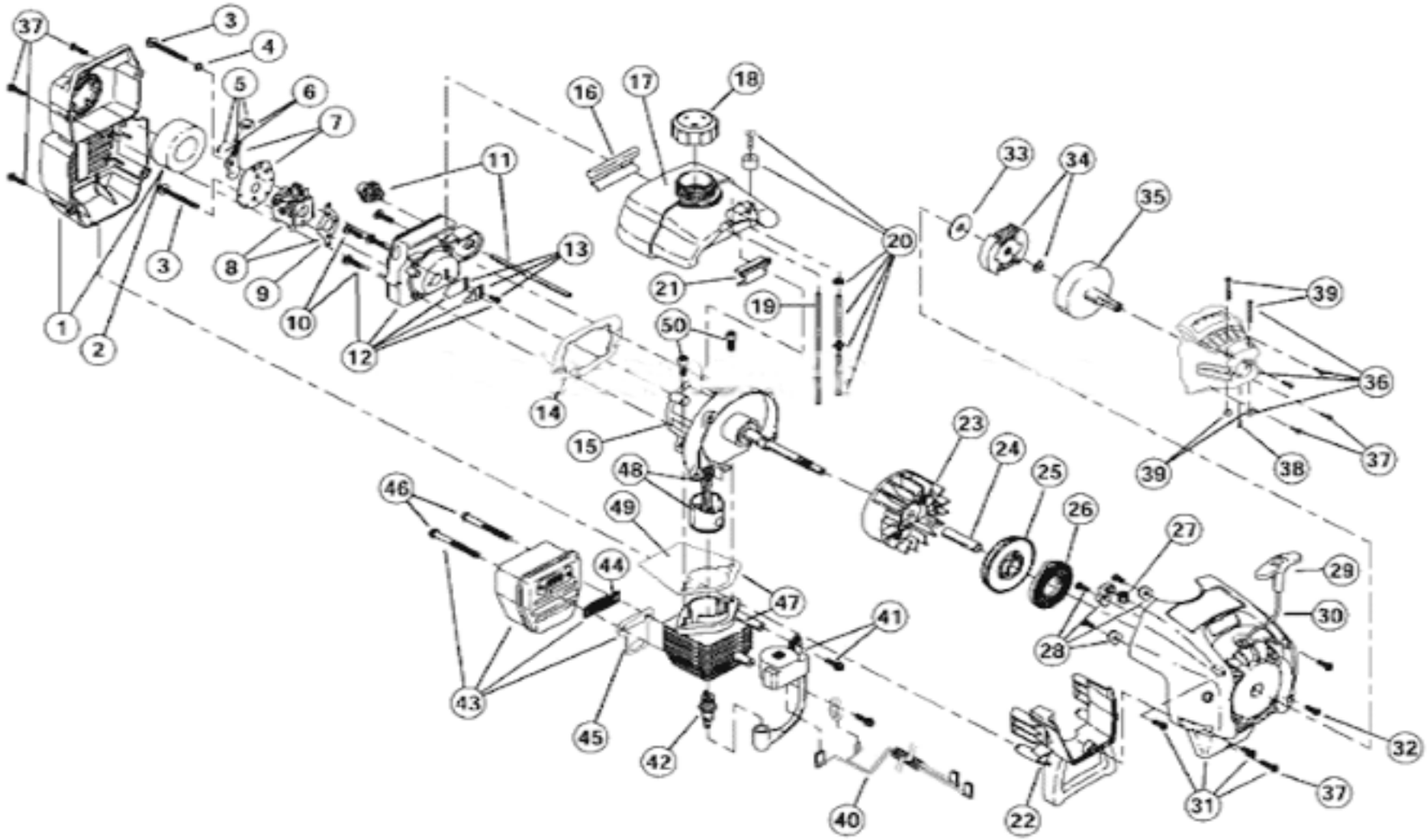
37
3
4
5
6
7
16
17
18
11
33
34
35
8
9
10
13
20
21
19
39
1
2
12
50
36
14
15
23
24
25
39
38
37
48
46
49
26
27
29
44
47
41
30
28
43
45
42
32
40
22
31
37